## Iekaļama ailu pārsedze PS1

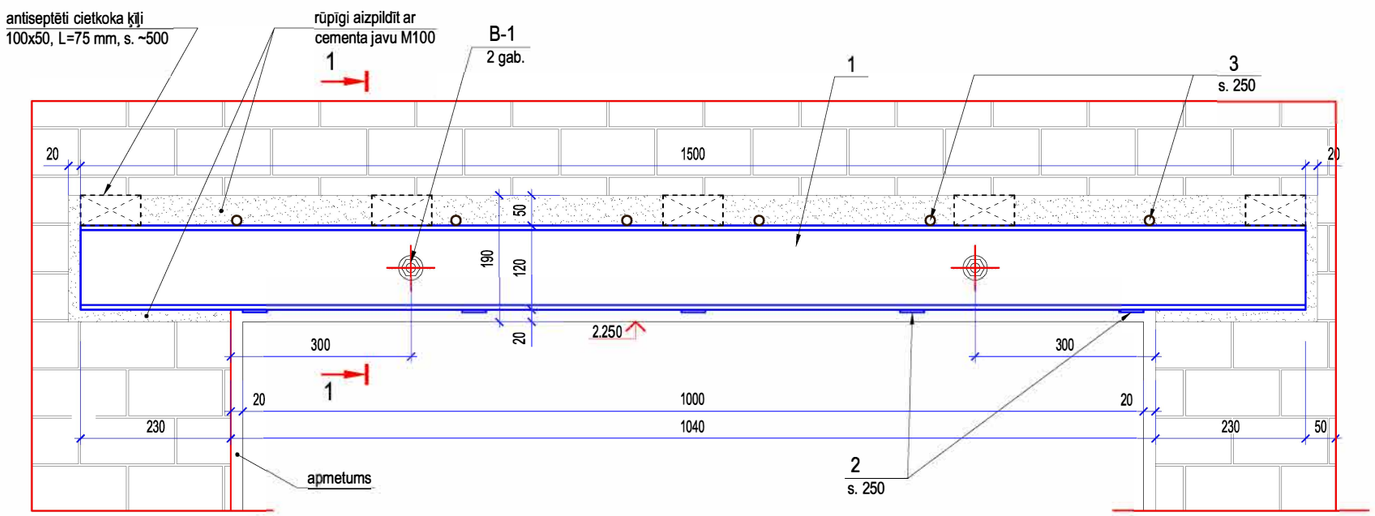


## 1 - 1

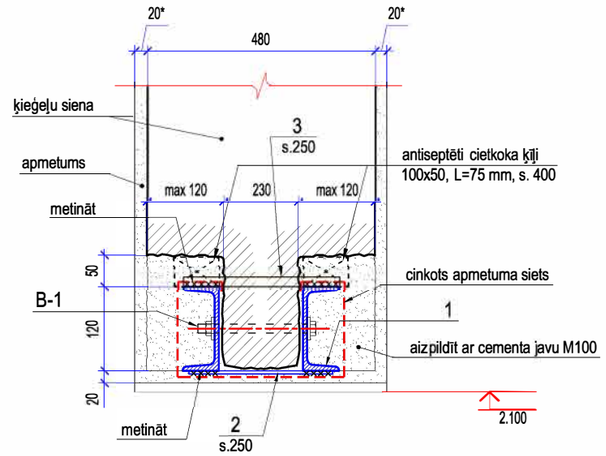


Materiālu specifikācija pārsedzes **PS**1 izbūvei (4 vieta)

| Lapa | Nosaukums | Skaits | Masa | Standarts | Tērauda marka |
|---|---|---|---|---|---|
| 1 | U-profils 12-П; l = 1500 | 2 | 15.6 | | S235 |
| 2 | Plakandzelzs -50x5; l = 330 | 5 | 0.65 | EN10025 | S235 |
| 3 | Stiegra Ø16; l =330 | 5 | 0.52 | B500B | |
| 4 | Bultskrūve M16 ar uzgr. un pal.; l = 300 | 2 | 0,5 | EN 15048 | 8.8 st. kl. |

PIEZĪMES:
1. Visus metāla elementus jānotīra un jānokrāso ar alkīda emalju uz gruntējuma kārtas.
2. Lapu skatīt kopā ar pirmā stāva plānu.
3. Ailu pārsedžu kopskaits -- 1 vieta.
4. Aprēķina slodze uz tekošo metru(lineārā) -- 975 kgf/m².

DARBU SECĪBA, IZBŪVĒJOT PĀRSEDZI:

1. Paredzētajā augstumā sienai no vienas puses jāizkaļ gropi (šķ. 1-1);
2. Pēc urbumu izvietojuma U-profilā sienā izurbj caurumus savilcējbultām;
3. Uz svaigas cementa javas M100 kārtas montē U-profilu, kurš iepriekš ir aptīts ar cinkotu celtniecības sietu Nr. 10-1;
4. Urbumos uzstāda savilcējbultas M16 ar uzgriežņiem un paplāksnēm;
5. U-profilu noķīlē pret augstāk atrodošo mūri ar antiseptētiem cietkoka (ozols) ķīļiem kā uzrādīts rasējumā;
6. Punktus 1 - 5 atkārto arī sienas atrajā pusē;
7. U-profiliem atrodoties projektētā stāvoklī, savelk ar savilcējbultām M16 un sametina ar metāla plaksnēm apakšā un metāla stiegrām augšā;
8. Visas spraugas starp mūri un U-profiliem (izņemot izkaļamās ailas posmu) rūpīgi aizpilda ar cementa javu M100, īpašu vērību veltot balstvietām;
9. Cementa javai sasniedzot 70% stiprības, aizkaļ ailu zem pārsedzes un ailas virsmu rūpīgi apmet;

| | | | | | | | |
|---|---|---|---|---|---|---|---|
| | | | | | | | BK |
| | | | | Iekaļamā ailu pārsedze PS1 | | stad. | lapa | lapas |
| BPDV | | | | | | B.P. | 1 | |
| IZSTRĀDĀJA | | | | | | 2018 | | |